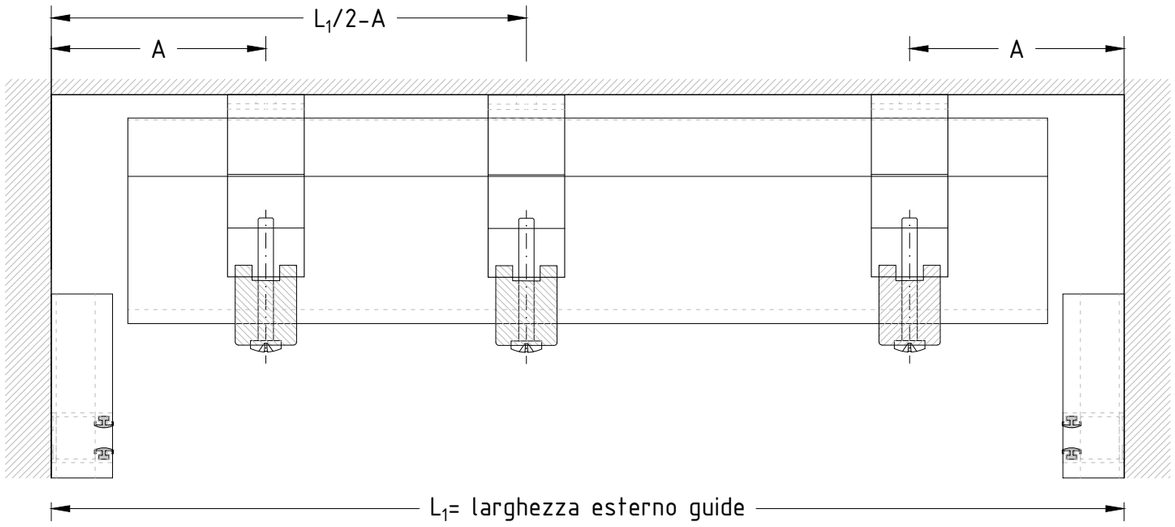

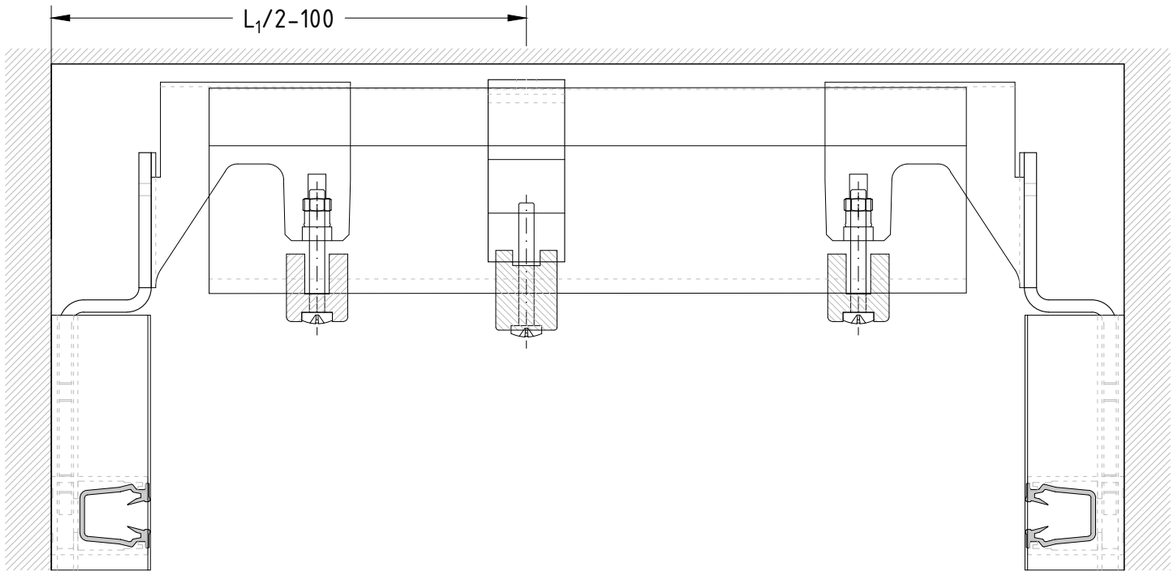

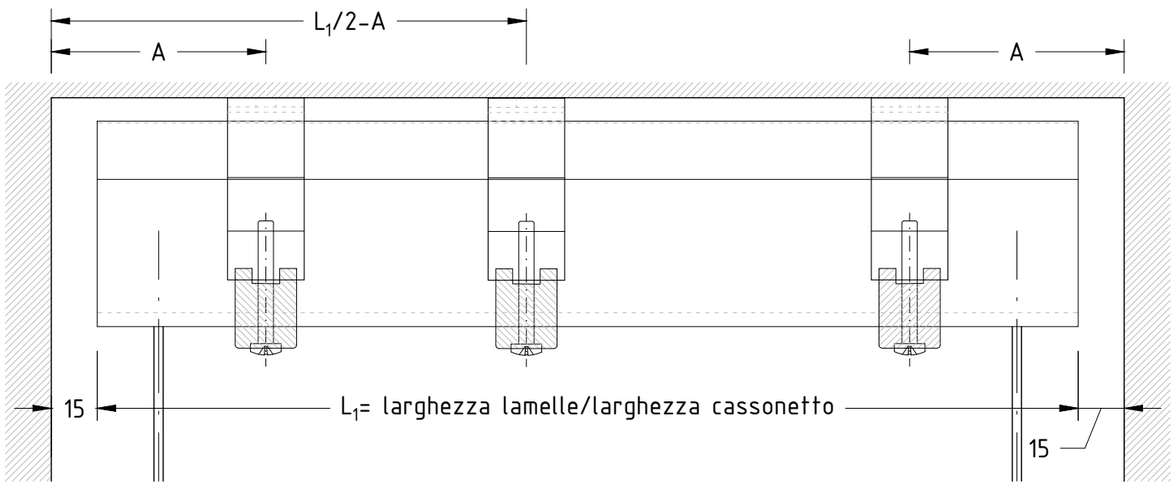

Nr. SUPPORTI CASSONETTO Modelpak 58-82-VP70-VP90-FX80		
L_1 [mm]	Nr.	A
$550 < L_1 \leq 700$	2	55
$700 < L_1 \leq 850$	2	80
$850 < L_1 \leq 2100$	2	120
$2100 < L_1 \leq 4500$	3	120

Le tabelle sono indicative e possono variare in funzione dell'applicazione del prodotto alla struttura e del materiale di supporto sul quale sono fissati.

Nr. SUPPORTI SUPPLENTARI CASSONETTO Modelpak 58up-82up-VP70up-VP90up-FX80up		
L_1 [mm]	Nr.	
$2100 < L_1 \leq 4500$	1	

Nr. SUPPORTI CASSONETTO Modelpak 58gt-82gt-VP70gt-VP90gt-FX80gt		
L_1 [mm]	Nr.	A
$550 < L_1 \leq 650$	2	55
$650 < L_1 \leq 800$	2	80
$800 < L_1 \leq 1900$	2	120
$1900 < L_1 \leq 3500$	3	120
$3500 < L_1 \leq 4500$	4	120

I supporti devono sempre essere in linea tra loro ed in asse con le guide.

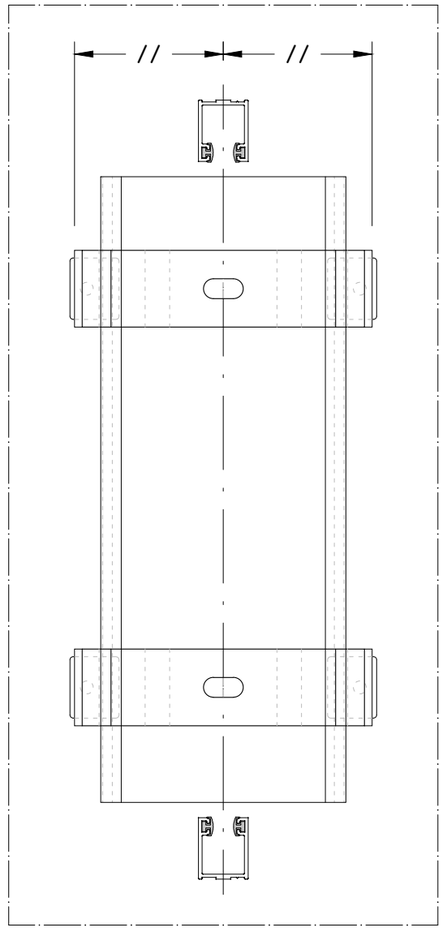

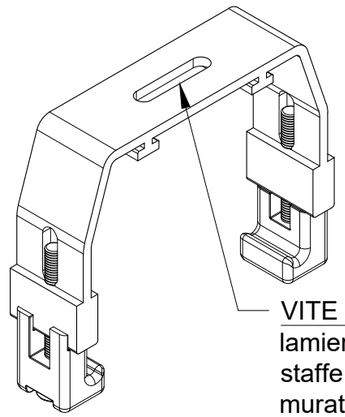

VITE DI FISSAGGIO:
lamiera: TCC 5.5x13/16
staffe: TCC M6x12
muratura: TCC 5.5x60+SX8

MODELSYSTEMITALIA®
Daylighting solutions

Data 08-02-2021
Revisione 01

Nr. disegno
40_0103

Descrizione
Modelpak 58-82-VP70-VP90-FX80
Quantità e posizione supporti cassonetto

Disegnato da
A.D.

Scala
1:2 (A3)

RIPRODUZIONE VIETATA PER LEGGE

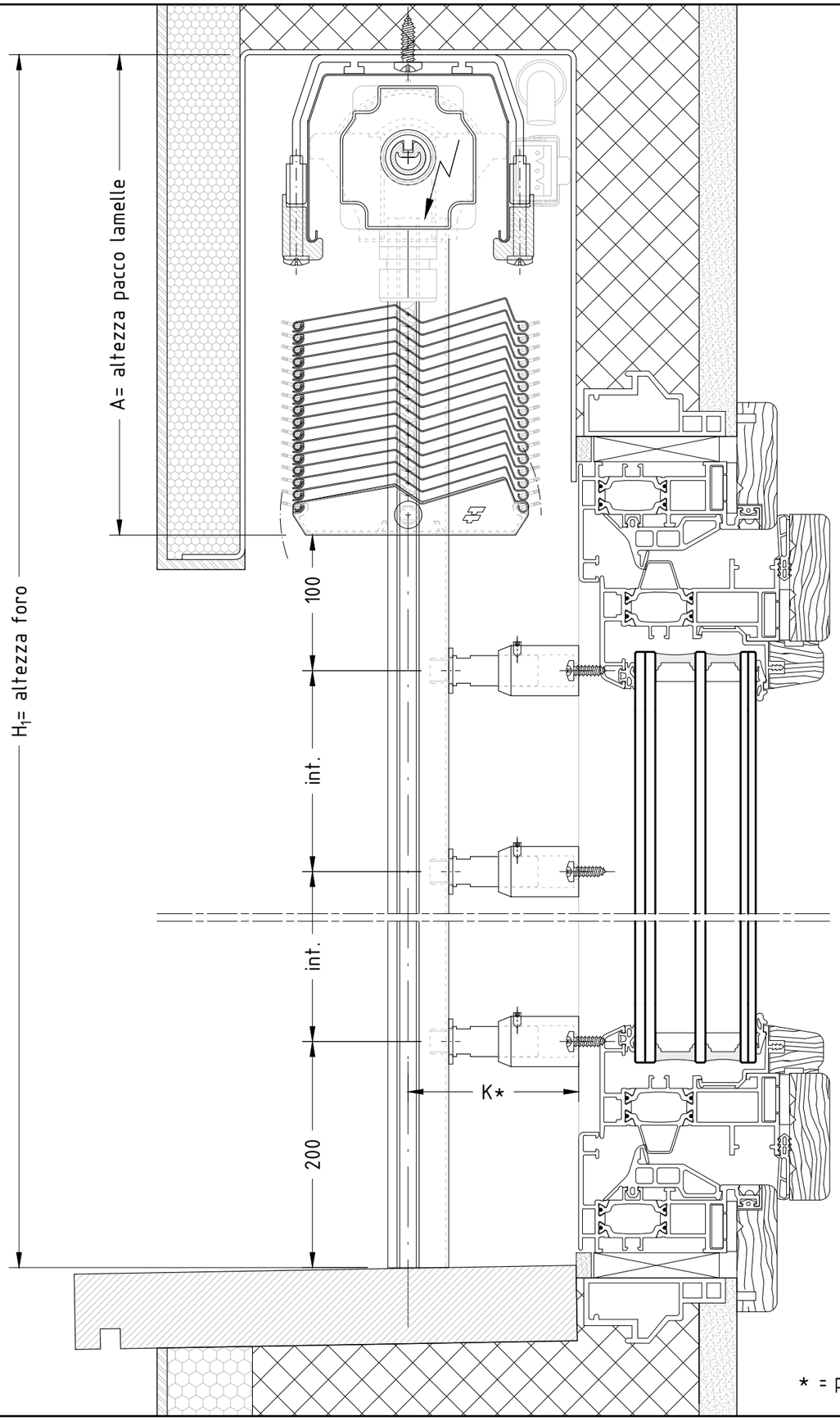

Nr. DISTANZIALI TELESCOPICI		
H_1 [mm]	Nr.	A
$H_1 \leq 1450$	2	~ 200
$1450 < H_1 \leq 2350$	3	~ 200 ÷ ~ 250
$2350 < H_1 \leq 3250$	4	~ 250 ÷ ~ 300
$3250 < H_1 \leq 4150$	5	~ 300 ÷ ~ 350
$4150 < H_1 \leq 4600$	6	~ 350 ÷ ~ 400

Quantità dei distanziali valida per tende installate fino a k=100 mm dalla facciata.
Per quota k>100mm, contattare l'Ufficio Tecnico.

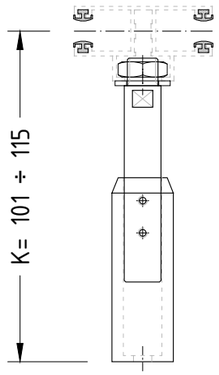

artt. 15100023 e 23800085

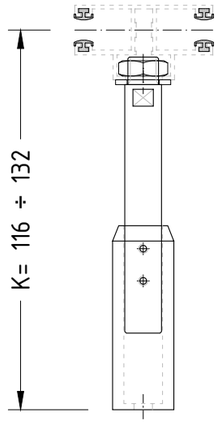

artt. 15100023 e 23800110

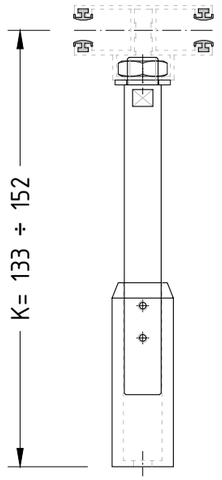

artt. 15100023 e 23800109

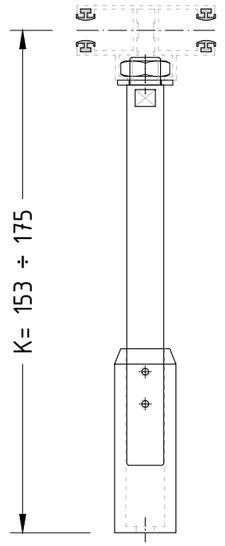

artt. 15100023 e 23800087

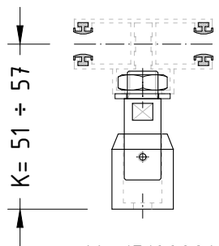

artt. 15100024 e 23800092

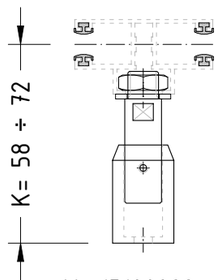

artt. 15100022 e 23800083

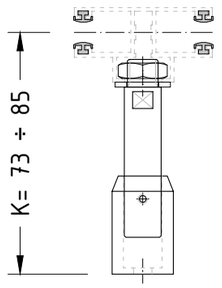

artt. 15100022 e 23800084

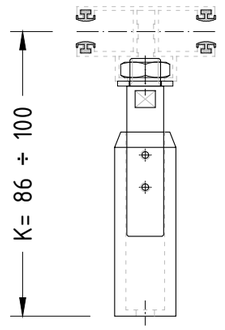

artt. 15100023 e 23800084

* = più eventuale sporgenza di gocciolatoi, maniglie, ...

MODELSYSTEMITALIA®
Daylighting solutions

Data 06-04-2020
Revisione 00

Nr. disegno
40_0104

Descrizione
Modelpak 58-82-VP70-VP90-FX80
Distanziali telescopici guide attacco frontale

Disegnato da
A.D.

Scala
1:2 (A3)

RIPRODUZIONE VIETATA PER LEGGE

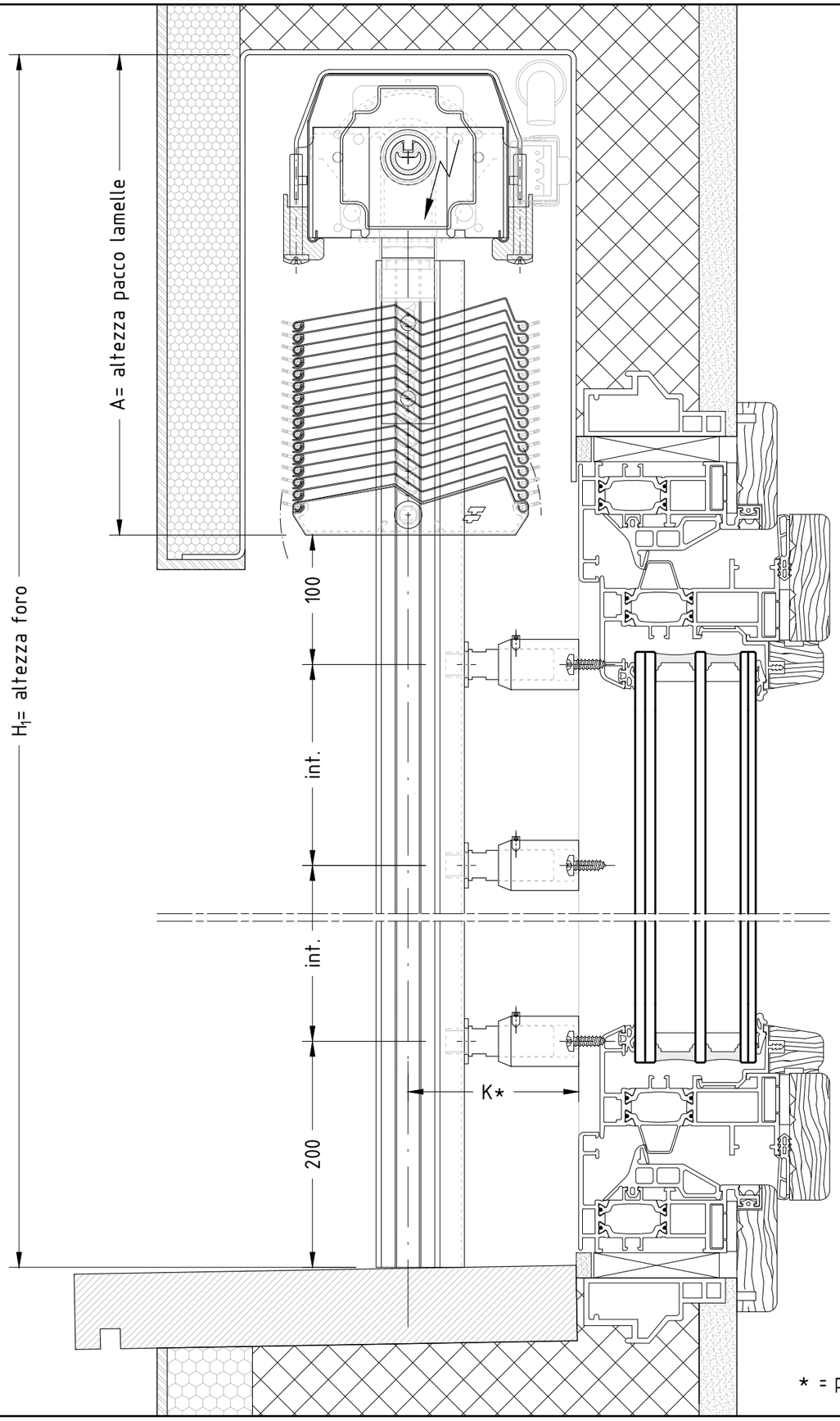

Nr. DISTANZIALI TELESCOPICI		
H_1 [mm]	Nr.	A
$H_1 \leq 1250$	2	~ 200
$1250 < H_1 \leq 2000$	3	~ 200 ÷ ~ 250
$2000 < H_1 \leq 2750$	4	~ 250 ÷ ~ 300
$2750 < H_1 \leq 3500$	5	~ 300 ÷ ~ 350
$3500 < H_1 \leq 4250$	6	~ 350 ÷ ~ 400
$4250 < H_1 \leq 4600$	7	~ 400

Quantità dei distanziali valida per tende installate fino a k=100 mm dalla facciata.
Per quota k>100mm, contattare l'Ufficio Tecnico.

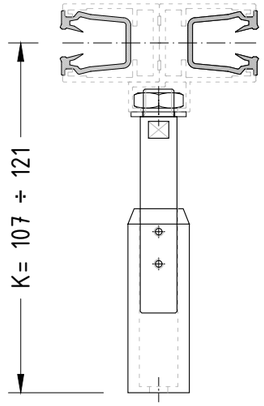

artt. 15100023 e 23800085

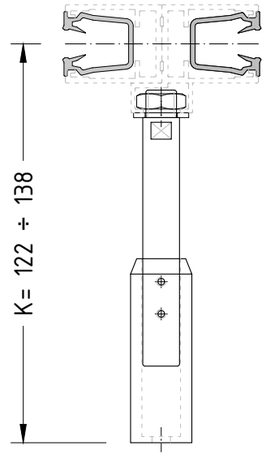

artt. 15100023 e 23800110

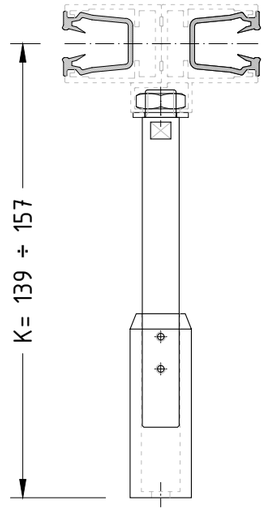

artt. 15100023 e 23800109

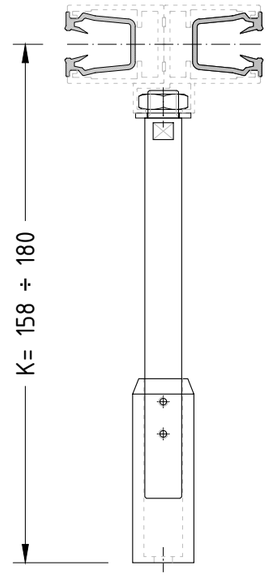

artt. 15100023 e 23800087

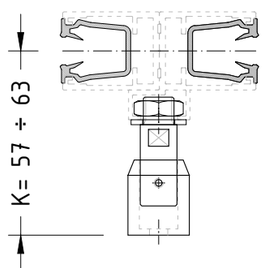

artt. 15100024 e 23800092

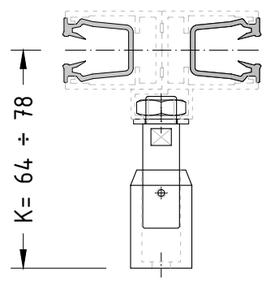

artt. 15100022 e 23800083

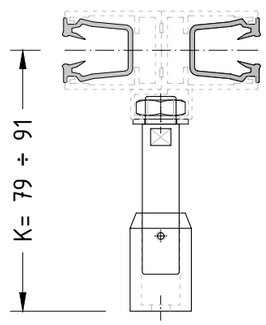

artt. 15100022 e 23800084

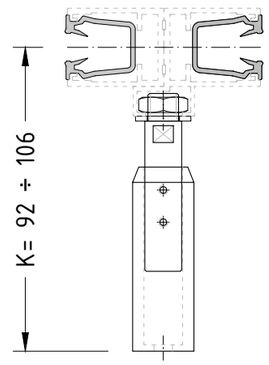

artt. 15100023 e 23800084

* = più eventuale sporgenza di gocciolatoi, maniglie, ...

MODELSYSTEMITALIA®
Daylighting solutions

Data 06-04-2020
Revisione 00

Nr. disegno
40_0105

Descrizione
Modelpak 58-82-VP70-VP90-FX80
Distanziali telescopici guide autoportanti att. front.

Disegnato da
A.D.

Scala
1:2 (A3)

RIPRODUZIONE VIETATA PER LEGGE

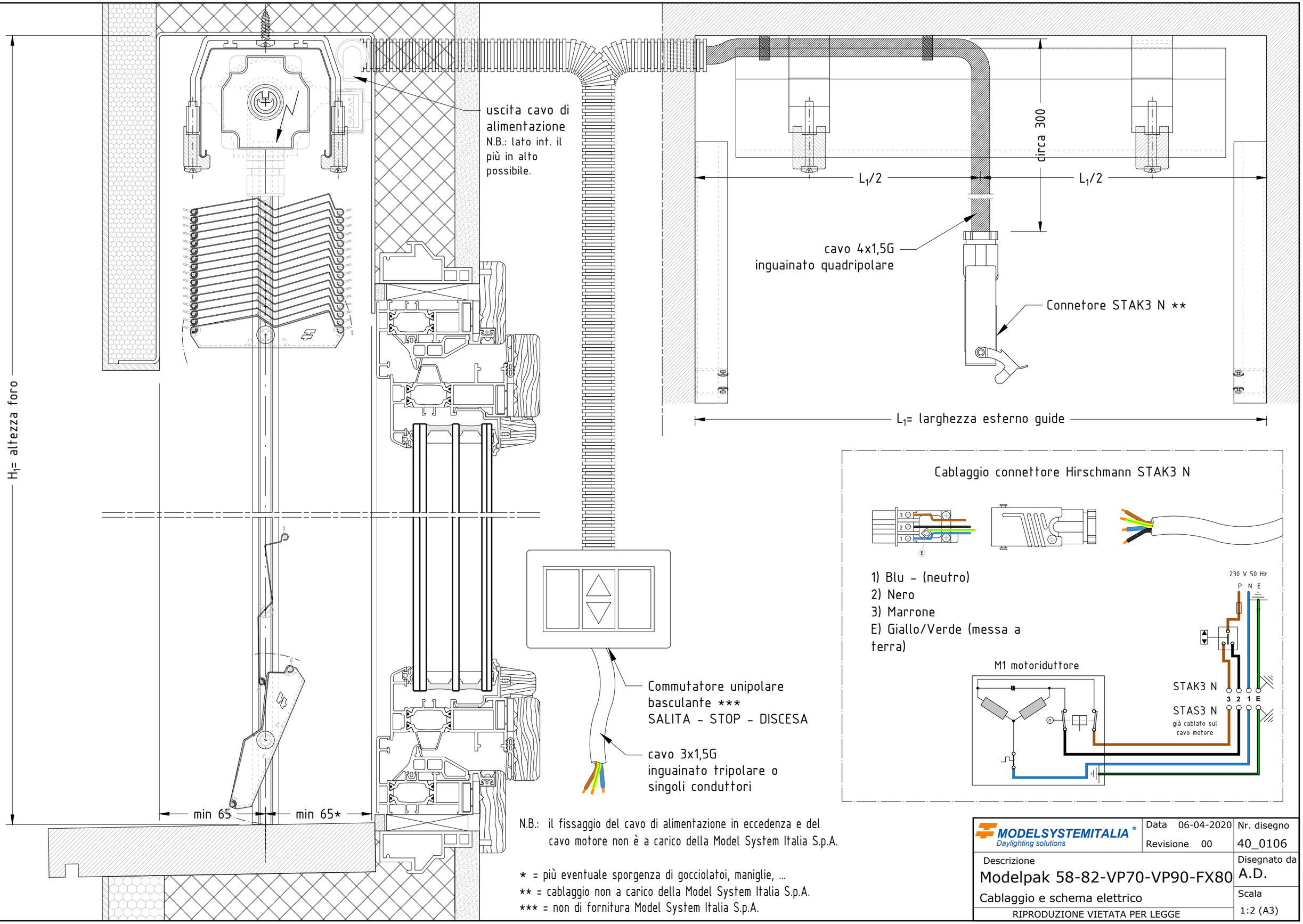

Cablaggio connettore Hirschmann STAK3 N

1) Blu - (neutro)
2) Nero
3) Marrone
E) Giallo/Verde (messa a terra)

N.B.: il fissaggio del cavo di alimentazione in eccedenza e del cavo motore non è a carico della Model System Italia S.p.A.

* = più eventuale sporgenza di gocciolatoi, maniglie, ...
** = cablaggio non a carico della Model System Italia S.p.A.
*** = non di fornitura Model System Italia S.p.A.

MODELSYSTEMITALIA®
Daylighting solutions

Data 06-04-2020	Nr. disegno 40_0106
Revisione 00	
Descrizione: Modelpak 58-82-VP70-VP90-FX80 Cablaggio e schema elettrico	Disegnato da A.D.
	Scala 1:2 (A3)

RIPRODUZIONE VIETATA PER LEGGE